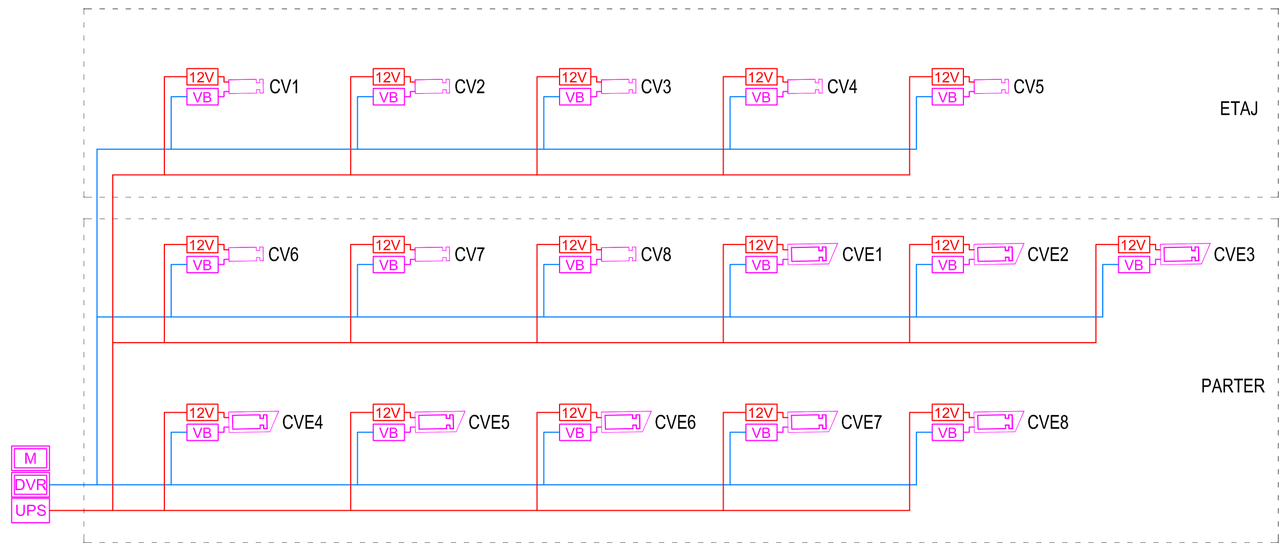

LEGENDA:	
SIMBOL:	DESCRIERE:
	Camera video de exterior
	Camera video de interior
M	Monitor
DVR	Digital video recorder cu 16 canale echipat cu 2xHDD 1Tb
12V	Sursa 230/12V pentru alimentare camera video
VB	Conector video balun
	Priza simpla RJ45 cat.6, montaj ingropat, complet echipata cu toate accesoriile de montaj
RACK	Dulap comunicatii(rack)
	Cablu N2XH 3x2,5mmp
	Cablu FTP cat.6 cu 4 perechi halogen free

SCHEMA BLOC CCTV

% IE14

A3/297x420

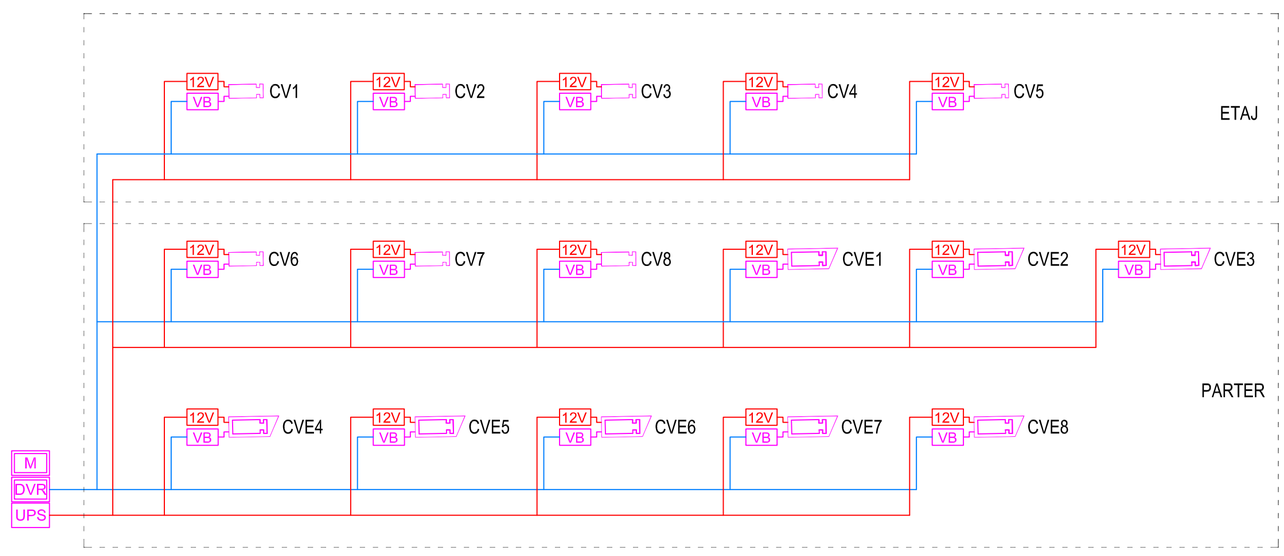

LEGENDA:	
SIMBOL:	DESCRIERE:
	Camera video de exterior
	Camera video de interior
M	Monitor
DVR	Digital video recorder cu 16 canale echipat cu 2xHDD 1Tb
12V	Sursa 230/12V pentru alimentare camera video
VB	Conector video balun
	Priza simpla RJ45 cat.6, montaj ingropat, complet echipata cu toate accesoriile de montaj
RACK	Dulap comunicatii(rack)
	Cablu N2XH 3x2,5mmp
	Cablu FTP cat.6 cu 4 perechi halogen free

SCHEMA BLOC CCTV

% IE14

A3/297x420